ЦПКУ.741228.007

Ra 3.2

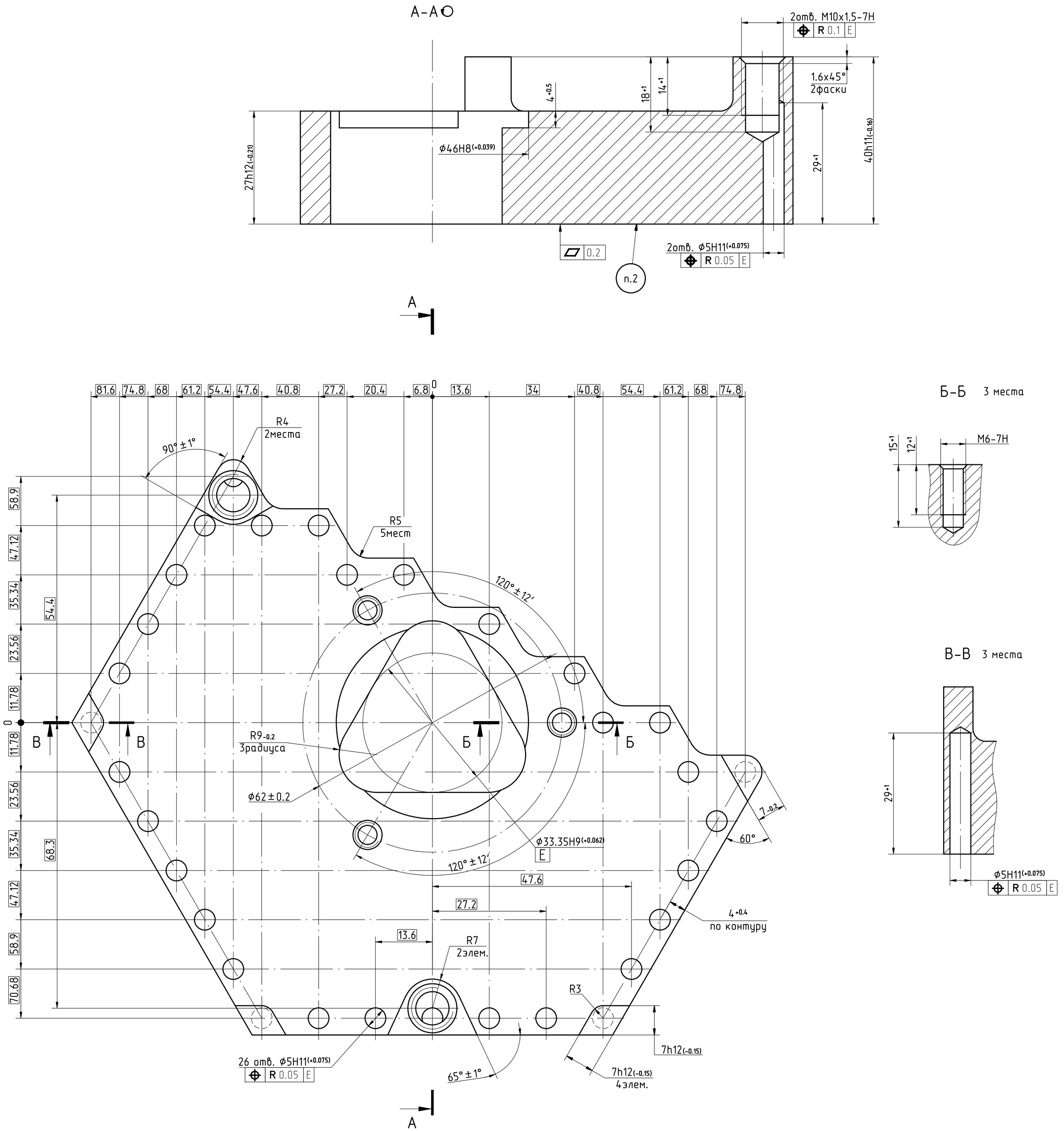

1. *Размеры обеспеч. инстр.
2. Остальные ТТ по ОСТ 95.301-75.

Изм	Лист	N°докум.	Подп.	Дата	ЦПКУ.741228.007			
Разраб.	Лебедев				Плита И1	Лит.	Масса	Масштаб
Пров.	Курбангалеев						2.54	2:1
Т.контр.	Харитонов					Лист	Листов 1	
Н.контр.	Слепов				Сталь 20 ГОСТ 1050-88			
Утв.	Бученков							

Копировал Формат А1

Перв. примен. ЦПКУ.301243.003

Справ. N°

Подп. и дата

Инв. N° дубл.

Взам. инв. N°

Подп. и дата

Инв. N° подл.